PARTENER PENTRU AFACERILE DUMNEAVOASTRĂ

SUNTECH®
tehnică parasolară

shadeon®
SHADING SYSTEMS

# COPERTINE

# CUPRINS

**Copertine basculante**
UNION - B pag. 3
UNION pag. 5
UNION - K pag. 7

**Copertine retractabile**
ALANIS pag. 9
SIRCOMA pag. 11
YORIKA pag. 13
COVER pag. 15
ARKADIA pag. 17
GIARDINO pag. 19

**Copertine de fațadă**
GHIBLI I pag. 21
GHIBLI II pag. 22

MILLENIUM pag. 23
RAICOVER pag. 25

**Liste de prețuri**
LISTA DE PREȚURI COPERTINE pag. 27
LISTA DE PREȚURI RAINCOVER pag. 34
MOTOARE ȘI ACCESORII pag. 35
PREȚURI MOTOARE ȘI ACCESORII pag. 36
PREȚURI ACCESORII pag. 38

Formular comandă

# INFORMAȚII GENERALE

Lista de prețuri **nu cuprinde și montajul**.
Prețurile sunt în EURO **fără TVA**, inclusiv ambalare.
Dimensiunile în comandă se trec în centimetri.
În comandă se trece prima **lățimea** și a doua **înălțimea** (deschiderea)
Pentru determinarea prețului, dimensiunea se rotunjește în sus la cea mai apropiată dimensiune din tabel.
Termenul de garanție pentru produs este de **2 ani**. Garanția este pierdută în cazul unui montaj necorespunzător sau în cazul folosirii inadecvate a produsului.
Comenzile în producție se introduc doar prin formular de comandă sau on-line din pagina web a societății. În cazul unei reclamații o eventuală greșeală nu va fi recunoscută dacă comanda s-a efectuat evitând cele două proceduri sus menționate.
Termenul de livrare este de 14 zile lucrătoare din data trimiterii comenzii. (în cazul depășirii termenului de livrare veți fi contactat)

# CONTACT

Sediu: Nădlac Telefon: 0257474447, 0257474437 Fax: 0257474437
E-mail: office@suntech-romania.ro
Departamentul comercial: andreiu@suntech-romania.ro Telefon: 0743119676
kratky@suntech-romania.ro Telefon: 0751048485
turian.andrei@suntech-romania.ro Telefon: 0753058659
komives.milan@suntech-romania.ro Telefon: 0747133376

Arad stanoi.florin@suntech-romania.ro Telefon: 0747299209, 0744919756
București stavarache.ionut@suntech-romania.ro Telefon: 0753058642, 0757108786
Râmnicu Vâlcea borangicbogdan@yahoo.com Telefon: 0748152278

shadeon®
SHADING SYSTEMS

# UNION - B COPERTINĂ BASCULANTĂ

- este o copertină basculantă cu unghiul brațelor reglabil. Brațele sunt pe o parte fixate de balustradă, iar în partea cealaltă prind profilul frontal cu stofă peste fereastră. UNION -B este recomandată pentru umbrirea și protecția ferestrelor, balcoanelor și teraselor. Lățimea maximă a copertinei este de 5 m, deschiderea maximă a stofei este de 2,2 m.

## COMPONENȚA DE BAZĂ A PREȚULUI - UNION - B

Execuție: fără tablă de acoperire , cârlig sau braț 50/70 cm, volan conform alegerii proprii
Stofă: după paletar
Acționare: manual cu manivelă
Elemente montaj: console universale pentru perete/tavan

## PLĂȚI SUPLIMENTARE:

Execuție: tablă suplimentară de acoperire pe console proprii - doar în cazul montării pe perete
Stofă: stofă specială SOLTIS 92, PVC
Acționare: automatizată / vezi prețuri motoare și accesorii /
Elemente montaj: consolă suplimentară pe consola universală
Personalizare: inscripții, logo

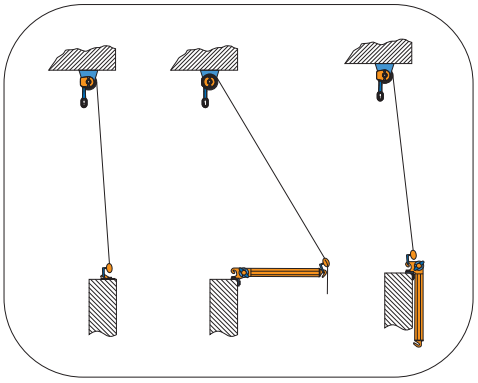

La copertină cu deschidea stofei mai mare de 170 cm se plătesc suplimentar metri aferenți de stofă - vezi lista de prețuri

Consola universală
pentru montajul copertinei
pe perete sau în tavan

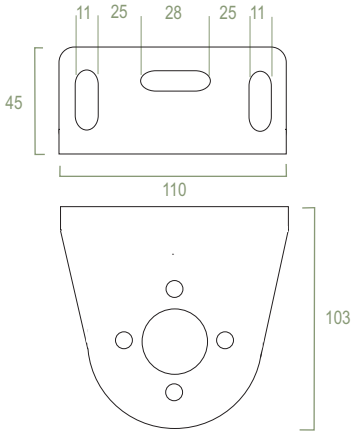




shadeon®
SHADING SYSTEMS

Union B - execuție cu cârlig fără brațe

Union B - execuție cu brațe

# UNION COPERTINĂ BASCULANTĂ

- este o copertină basculantă cu două brațe laterale articulate, care asigură întinderea stofei și prin aceasta stabilitatea copertinei. Recomandată pentru protejarea și umbrirea ferestrelor, vitrinelor, balcoanelor, teraselor mici și verandelor. Lățimea maximă a copertinei este de 5 m, lungimea brațelor articulate 1, 1,2, și 1,6 m.

## COMPONENȚE DE BAZĂ A PREȚULUI - UNION

Execuție: fără tabla de acoperire, braț articulat 100 /120 /160 cm, volan conform alegerii proprii
Stofă: după paletar
Acționare: manual cu manivela
Elemente montaj: console universale pentru perete/tavan

## PLĂȚI SUPLIMENTARE:

Execuție: tablă suplimentară de acoperire pe console proprii - doar în cazul montării pe perete
Stofă: stofă specială SOLTIS 92, PVC
Acționare: automatizată / vezi prețuri motoare și accesorii /
Elemente montaj: consola suplimentară pe consola universală, consola pentru fixarea brațului de perete lateral
Personalizare: inscripții, logo

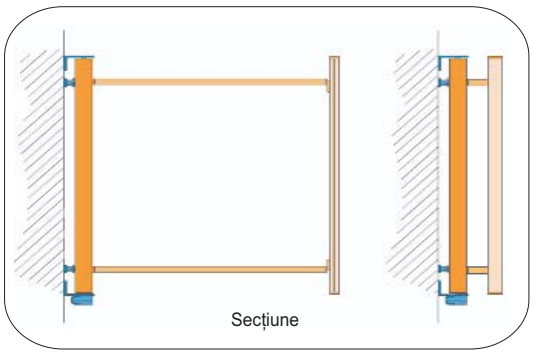

shadeon®
SHADING SYSTEMS

Consola universală pentru fixarea copertinei de perete/tavan

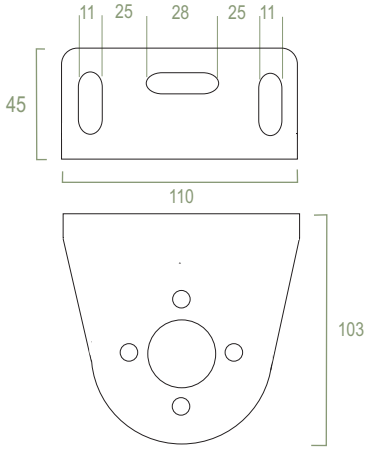


Consola pentru fixarea brațului de perete lateral

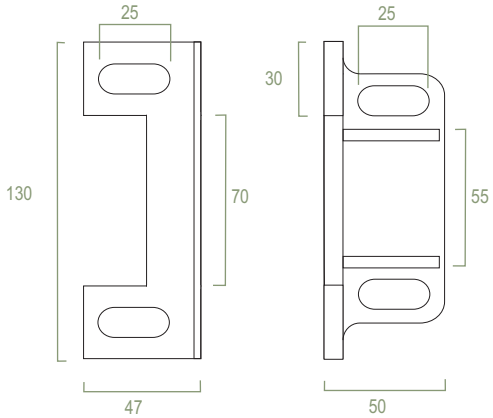

# UNION - K COPERTINĂ BASCULANTĂ

- este o copertină basculantă casetată cu brațe laterale articulate, care asigură întinderea stofei și stabilitatea copertinei. Stofa și set comandă sunt protejate în caseta de aluminiu, care minimalizează murdăria și defectarea stofei din cauza condițiilor atmosferice nefavorabile. Se utilizează pentru protecția și umbrirea ferestrelor, vitrinelor, balcoanelor, teraselor mici și verandelor.
Lățimea maximă a copertinei este de 5 m, lungimea brațelor articulate 1, 1,2, și 1,6 m.

## COMPONENȚA DE BAZĂ A PREȚULUI - UNION - K

Execuție: caseta de protecție din aluminiu, braț retractabil de 100 /120 /160 cm, volan conform alegerii proprii
Stofă: după paletar
Acționare: manual cu manivela
Elemente montaj: console universale pentru perete/tavan

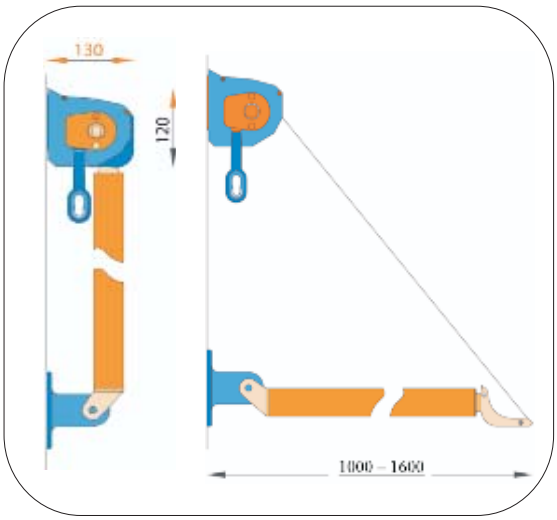


## PLĂȚI SUPLIMENTARE:

Stofă: stofă specială SOLTIS 92, PVC
Acționare: automatizată / vezi prețuri motoare și accesorii /
Elemente montaj: consola suplimentară pe consola universală, consola pentru fixarea brațului de perete lateral
Personalizare: inscripții, logo

Consola

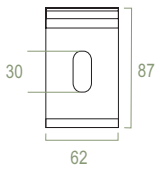


Caseta

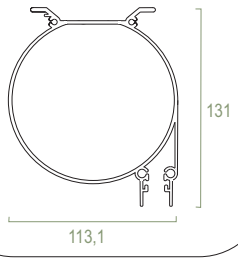




shadeon®
SHADING SYSTEMS

Consolă pentru fixarea brațului de perete lateral

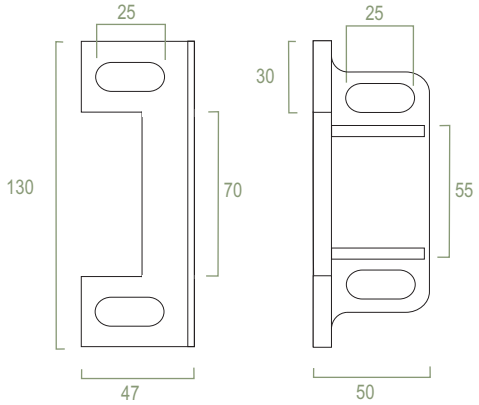

# ALANIS COPERTINĂ RETRACTABILĂ

- tipul clasic de copertină cu brațe retractabile, ușoară și rezistentă. Utilitatea și prețul accesibil situează acest tip de copertină printre cele mai bine vândute produse.
Dimensiunile maxime: lățimea 6 m, deschiderea stofei 3 m.

## COMPONENȚA DE BAZĂ A PREȚULUI - ALANIS

Execuție: fără tablă de acoperire, unghiul de înclinare a brațelor de la 0 la 90 de grade, volan conform alegerii proprii
Stofă: după paletar
Acționare: manual cu manivela
Elemente montaj: console universale pentru perete/tavan

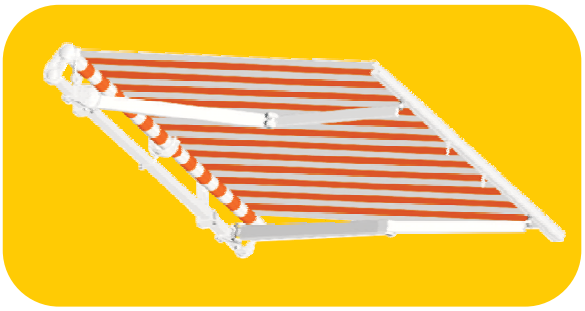

## PLĂȚI SUPLIMENTARE:

Execuție: tablă suplimentară de acoperire pe console proprii - doar în cazul montării pe perete
Stofă: stofă specială SOLTIS 92, PVC
Acționare: aautomatizată / vezi prețuri motoare și accesorii /
Elemente montaj: consola suplimentară pe consola universală
Personalizare: inscripții, logo
Execuția CRISS-CROSS - necesară, dacă lățimea copertinei este mai mică decât deschiderea stofei (vezi prețuri copertine )
Tijă telescopică

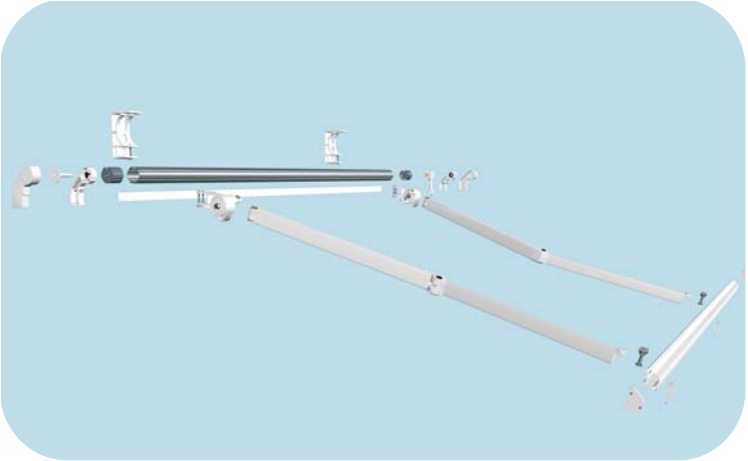

Consola universală pentru fixarea copertinei pe perete/tavan

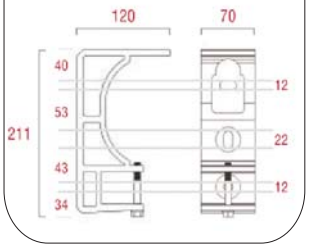


Consola pentru fixarea copertinei pe perete

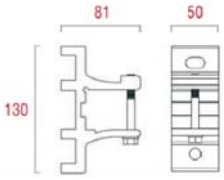


Profil braț

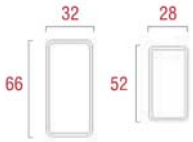


Profil frontal

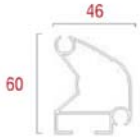




shadeon®
SHADING SYSTEMS

Unghiul de înclinare 5°

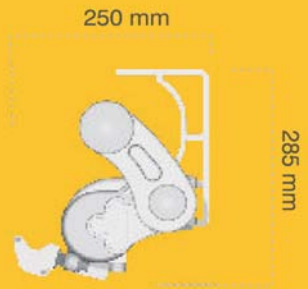


Unghiul de înclinare 40°

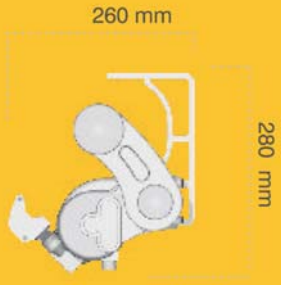


Unghiul de înclinare 70°

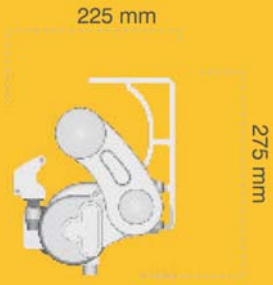


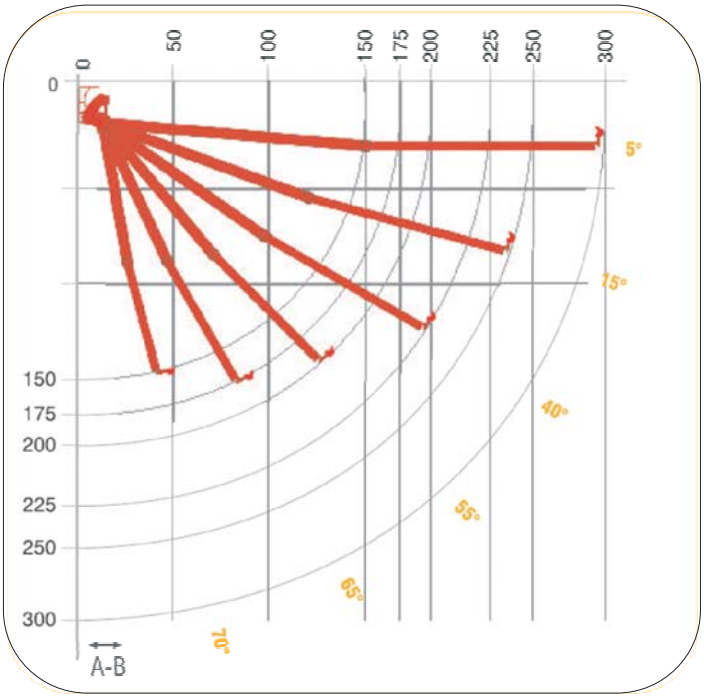


| Lungimea brațului | | | | | |
|---|---|---|---|---|---|
| 150 | 175 | 200 | 225 | 250 | 300 |
| **Lățimea minimă a copertinei** | | | | | |
| 197 | 223 | 245 | 271 | 295 | 346 |
| **A - B** | | | | | |
| 42 | 47 | 50 | 59 | 63 | 72 |

shadeon®
SHADING SYSTEMS

# SIRCOMA COPERTINĂ RETRACTABILĂ

- tipul clasic de copertină cu brațe retractabile, cu o structură ușoară și rezistentă. Este dotată cu două brațe robuste, profil frontal rezistent și set comandă cu arc ajutător. Sircoma este destinată pentru utilizare zilnică intensivă, recomandată îndeosebi pentru spații comerciale.
Dimensiunile maxime: lățimea 12 m, deschiderea 4 m.

## COMPONENȚA DE BAZĂ A PREȚULUI - SIRCOMA

Execuție: fără tablă de acoperire, unghiul de înclinare a brațelor de la 0 până la 90 de grade, volan conform alegerii proprii
Vopsirea structurii paletar RAL: RAL 9010 - albă, RAL 8017 - maro, RAL 1013 - bej, RAL 7035 - argintie
Stofă: după paletar
Acționare: manual cu manivelă
Elemente montaj: console universale pentru perete/tavan

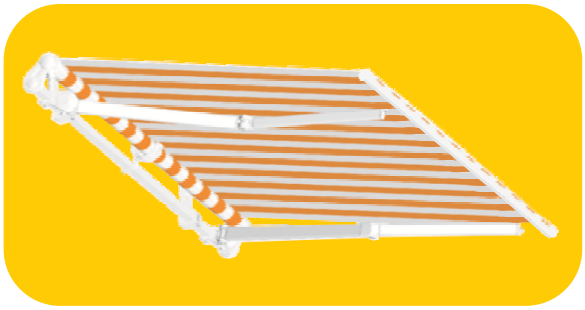

## PLĂȚI SUPLIMENTARE:

Execuție: tablă de acoperire pe console proprii - doar în cazul montării pe perete
Volan retractabil: volanul se retractează din panoul frontal și are acționare proprie. Lungimea maximă a retractării 1,4 m. Doar pentru copertine cu lățimea până la 6,5 m.
Stofă: stofă specială SOLTIS 92, PVC - dimensiunile maxime ale copertinei: lățimea 6 m x deschiderea 3 m
Acționare: automatizată / vezi prețuri motoare și accesorii /
Elemente montaj: consola suplimentară pe consola universală
Personalizare: inscripții, logo
Acționare CRISS - CROSS - necesară dacă lățimea copertinei este mai mică decât deschiderea ei (vezi lista de prețuri Sircoma )
Tijă telescopică

Consola universală pentru fixarea copertinei pe perete/tavan

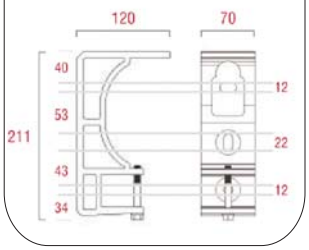


Consola pentru fixarea copertinei de perete

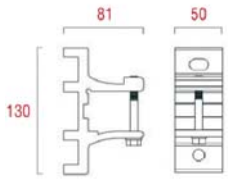


Profil brat

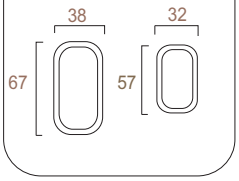


Profil frontal
Deschiderea până la 3,5

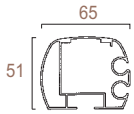


Deschiderea peste 3,5 m

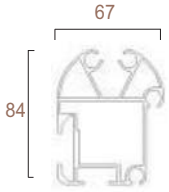




shadeon® SHADING SYSTEMS

Unghiul de înclinare 5°

220 mm

Unghiul de înclinare 40°

270 mm

Unghiul de înclinare 70°

265 mm

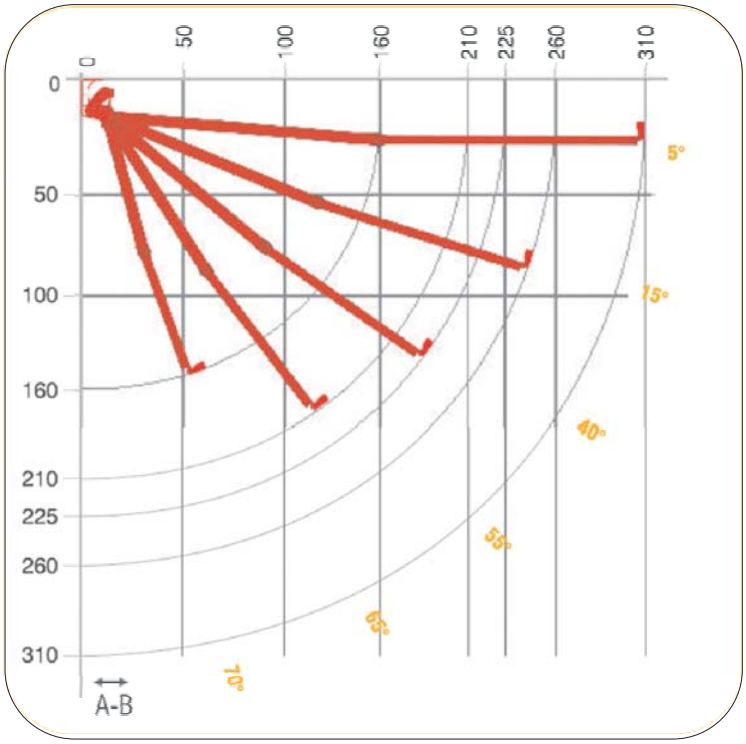


| Lungimea brațului | | | | |
|---|---|---|---|---|
| 160 | 210 | 225 | 260 | 310 |
| **Lățimea minimă a copertinei** | | | | |
| 197 | 247 | 270 | 298 | 347 |
| **A - B** | | | | |
| 42 | 53 | 57 | 63 | 75 |

shadeon®
SHADING SYSTEMS

# YORIKA COPERTINĂ BASCULANTĂ CASETATĂ

- copertină basculantă casetată cu aspect estetic. Caseta de protecție din aluminiu semideschisă protejează perfect stofa împotriva deteriorării mecanice și împotriva intemperiilor atmosferice.
Estetică și foarte practică pentru umbrirea teraselor și balcoanelor, destinată utilizării intensive.
Dimensiunile maxime: lățimea 6,5 m, deschiderea 3,5 m.

## COMPONENȚA DE BAZĂ A PREȚULUI - YORIKA

Execuție: caseta din aluminiu semideschisă, unghiul de înclinare a brațelor de la 5 până la 70 grade, volan conform alegerii proprii
Vopsirea structurii paletar RAL: RAL 9010 - albă, RAL 8017 - maro, RAL 1013 - bej, RAL 7035 - argintie
Stofă: după paletar
Acționare: manual cu manivela
Elemente montaj: console universale pentru perete/tavan

## PLĂȚI SUPLIMENTARE:

Stofă: stofă specială SOLTIS 92 , PVC - dimensiunea maximă a copertinei: lățimea 6 m x deschiderea 3 m
Acționare: automatizată (vezi prețuri motoare și accesorii)
Elemente montaj: consola suplimentară pe consola universală
Personalizare: inscripții, logo
Tijă telescopică

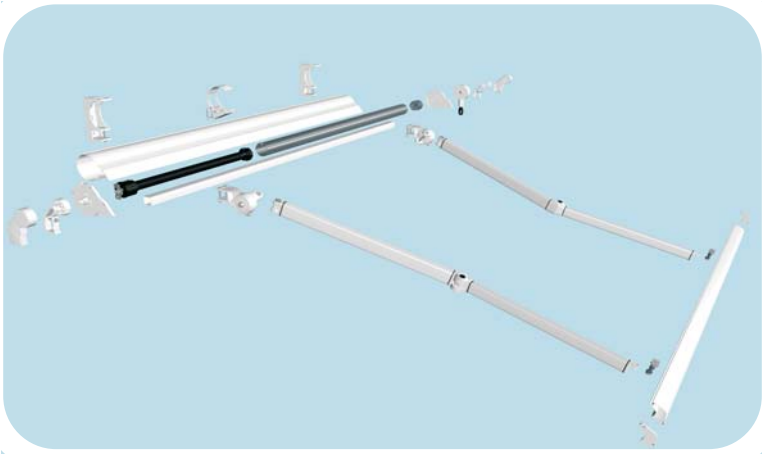

Consola universală pentru fixarea copertinei pe perete/tavan

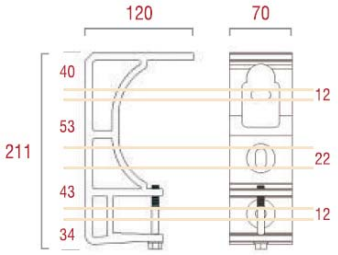


Consola pentru fixarea copertinei pe perete

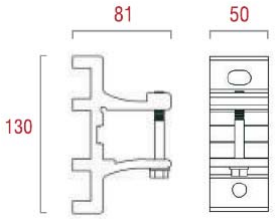


Profil braț

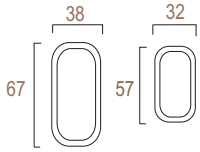


Profil frontal

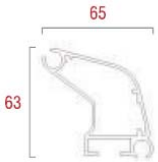




shadeon® SHADING SYSTEMS

Unghiul de înclinare 5°

Unghiul de înclinare 40°

Unghiul de înclinare 60°

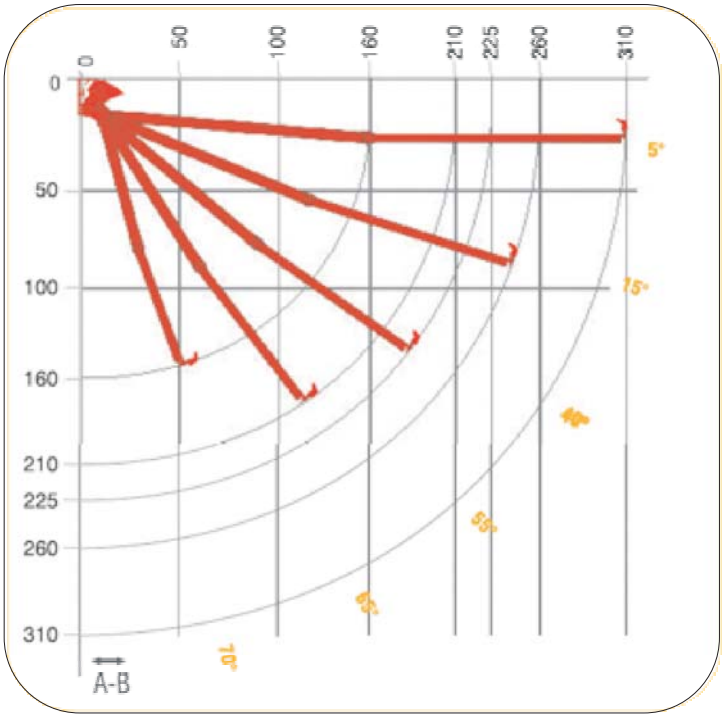


| Lungimea brațului | | | | |
|---|---|---|---|---|
| 160 | 210 | 225 | 260 | 310 |
| **Lățimea minimă a copertinei** | | | | |
| 200 | 250 | 272 | 299 | 348 |
| **A - B** | | | | |
| 43 | 53 | 58 | 64 | 74 |

shadeon®
SHADING SYSTEMS